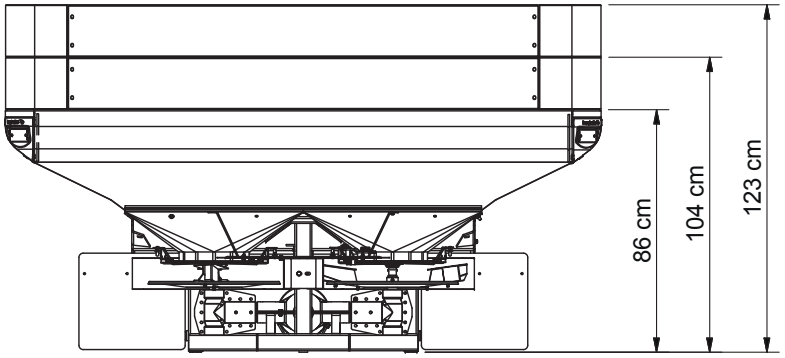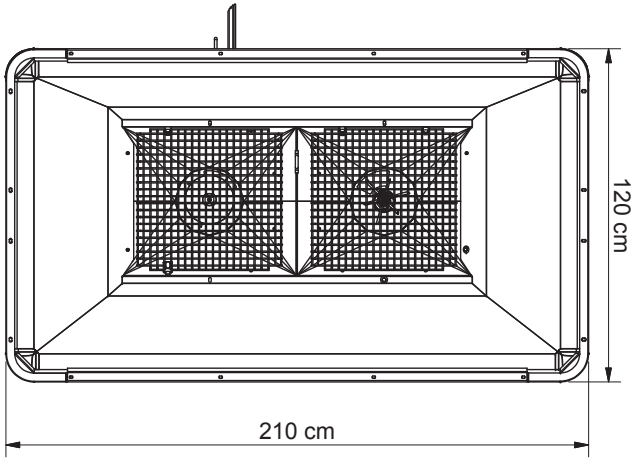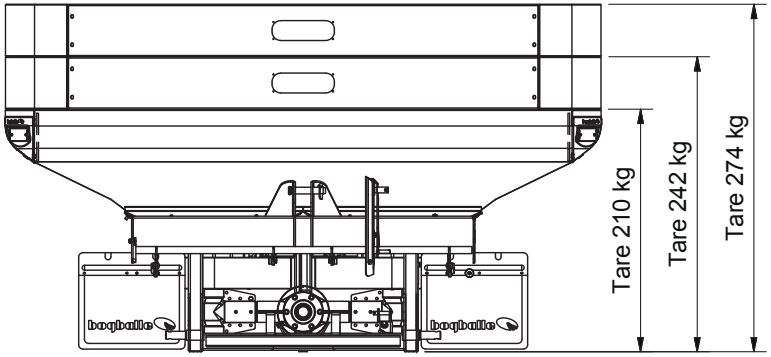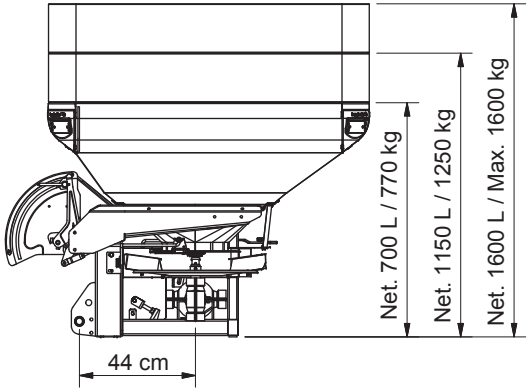L1 plus 10-18 M