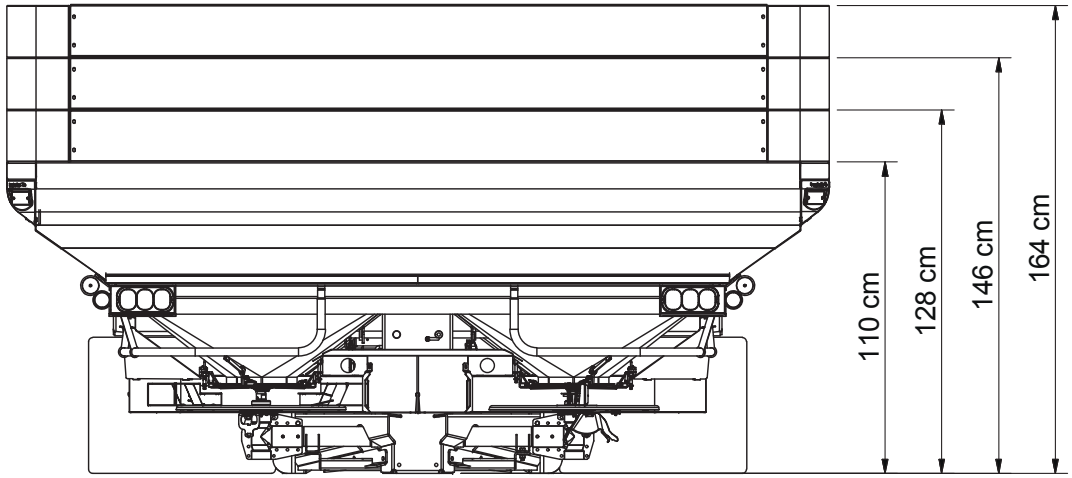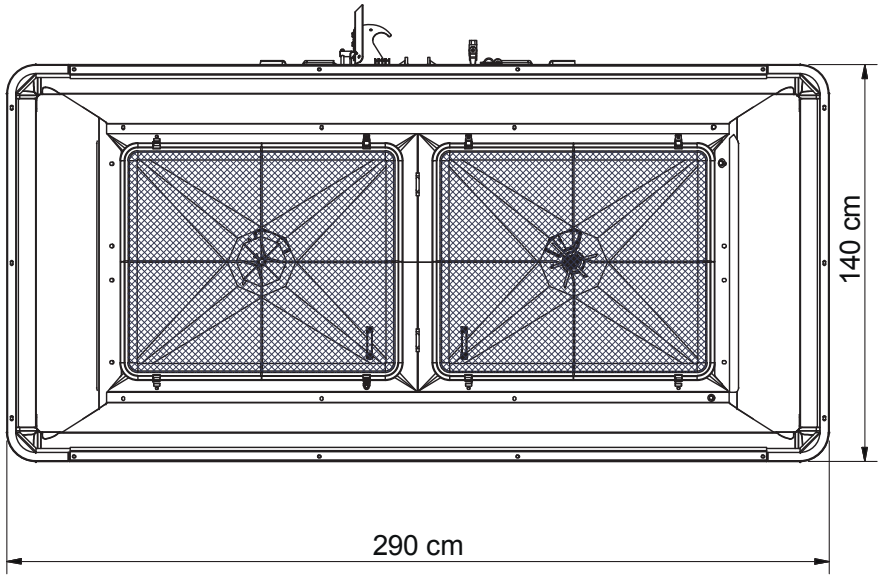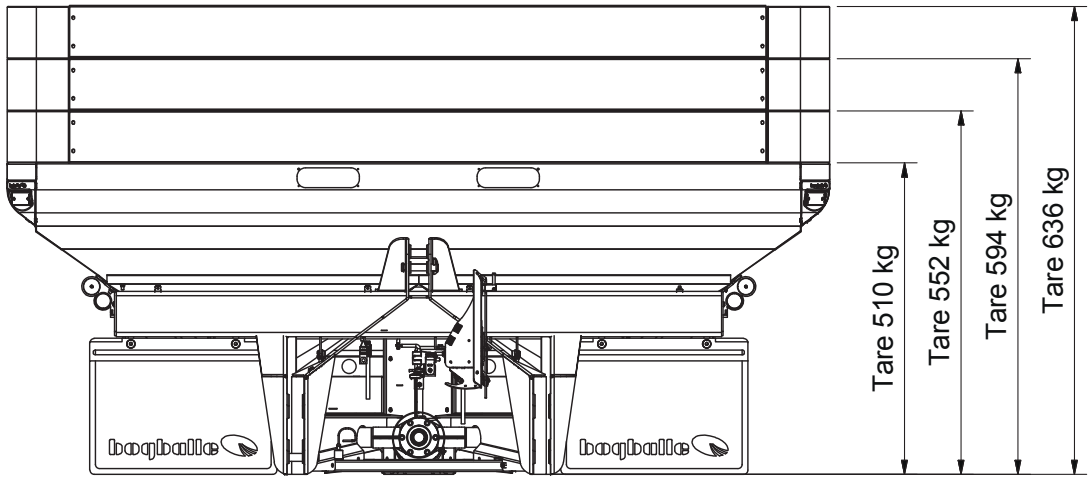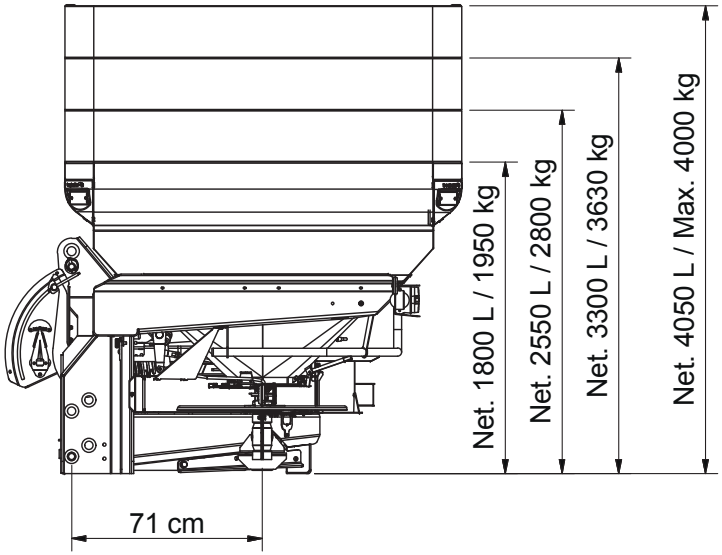M3 plus 12-42 M